HITACHI

ZAXIS-5 シリーズ

NETIS 登録
国土交通省新技術登録システム
省エネ油圧システムTRIAS搭載油圧ショベル
登録番号CG-130004

Reliable solutions

3DMC Machine Control

ICT 油圧ショベル

ZAXIS 200

特定特殊自動車排出ガス2011年基準適合車

ICT 油圧ショベル

- 型式：ZX200X-5B / ZX200LCX-5B
- エンジン定格出力：122 kW (166 PS)
- 運転質量：ZX200X-5B：20,100 kg / ZX200LCX-5B：20,600 kg
- バケット容量　新 JIS：0.80 – 1.10 m^3

土の中の世界がキャブから見える

96年、日立建機独自技術で開発した油圧ショベル「EFCTレベルマスタ」。
その経験を活かし、現場のセミオート化を実現した
ICT油圧ショベルZAXIS200Xシリーズ。
安全性が向上し、施工効率が飛躍的に進化。
オペレータの熟練度に関わらず、
精度の高い作業を可能にします。

特定特殊自動車
排出ガス2011年基準
適合車

国土交通省
超低騒音型建設機械
指定機

掘り過ぎを気にすることなく効率的な施工を実現。

3D設計データを元にフロントを高精度に制御することで
掘り過ぎを気にすることなく掘削が可能。

写真はイメージです。

日立建機の独自技術

バケット角度保持モード（2D・3D）

バケット操作を気にすることなく、バケット角度を一定に保つことが可能。仕上げ時に有効な機能です。

目標設定ダイレクトモード（2Dのみ）

バケットを地面に置くだけで施工目標面が設定できる機能です。目標面設定時の面倒な数値入力が不要となります。

3D
Machine Control
3Dマシンコントロール

※写真はMLクレーン仕様機です。

3Dマシンコントロールシステム による半自動制御で、施工目標面に対する掘り過ぎを防止!!

Trimble社製の3D機器と連動して、
フロントを半自動制御することで
丁張りや検測作業を大幅削減。
生産性と品質の向上を実現します。

従来工法

設計図から座標計算 → 測 量 → 丁張り → 施 工 → 検 測 → 品質・出来形管理 完了

繰 返 し

繰 返 し

3Dマシンコントロール

設計図から3Dデータ作成 → 施 工 → 品質・出来形管理 完了

作業工程の削減で効率化!

- 測量作業の大幅な低減
- 掘削作業時間の大幅な短縮
- 測量のための現場作業を削減

■ 従来の掘削作業

丁張りを目印に
整形作業

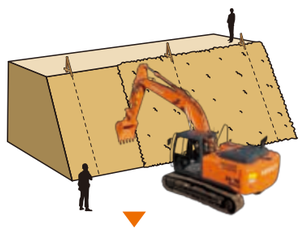

■ 3Dマシンコントロールの掘削作業

丁張り、補助作業員
削減

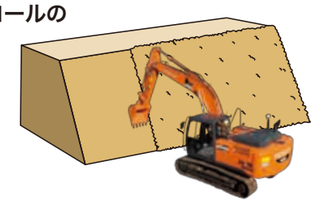

掘り過ぎ防止機能

施工目標面に対する掘り過ぎを防止します。

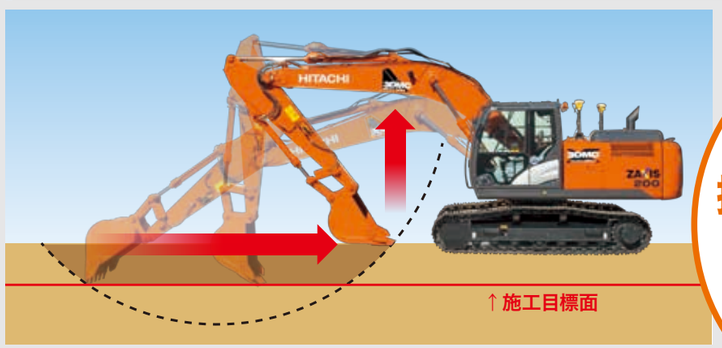

施工目標面の掘り過ぎを気にせずスムーズな掘削が可能!!

フロントを操作した際、バケットの先端が施工目標面に達するとブームが上昇し、掘り過ぎないよう制御します。さらに、ブーム下げ操作を複合することで、バケットが施工目標面を沿うように手前まで引くことができます。この機能により、施工目標面を掘り過ぎることなく効率的な掘削が可能になります。

バケット角度保持モード

バケットの角度を一定に保持する機能です。

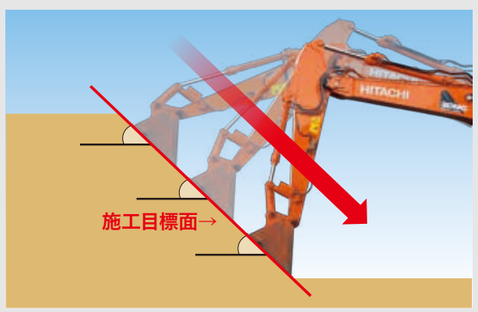

バケット操作を気にすることなく、角度を一定に保つことができるので、アームとブームの操作のみで法面などを仕上げることができます。

2D
Machine Guidance / Machine Control

2Dマシンガイダンス / マシンコントロール

Reliability & Variation

高い信頼性と選べるバリエーション

信頼ある日立建機工場で装備されるお客様のニーズに合ったバリエーション

小規模工事からの導入が容易でシンプルな 2Dマシンガイダンス／マシンコントロール

3Dデータの作成や変換などが不要な
2Dマシンガイダンス/マシンコントロール。
小規模工事から導入が容易なため、
手軽に情報化施工が可能となります。

施工条件	2Dシステム	3Dシステム
3D設計データ	不要	必要
丁張、水糸（切り出し位置または高さ基準）	必要	不要
現場の規模	小規模～大規模	中規模以上

日立建機独自の技術で施工目標面を容易に設定

目標設定ダイレクトモード（2Dマシンガイダンス）

バケット背面角度と爪先位置で施工目標面を容易に設定。

バケットを地面に接地し、スイッチを押すだけで施工目標面を設定可能。数値入力の手間と時間を省きます。
モニタに表示されるバケット背面角度（勾配）を確認しながら、施工目標面の設定を行うこともできます。

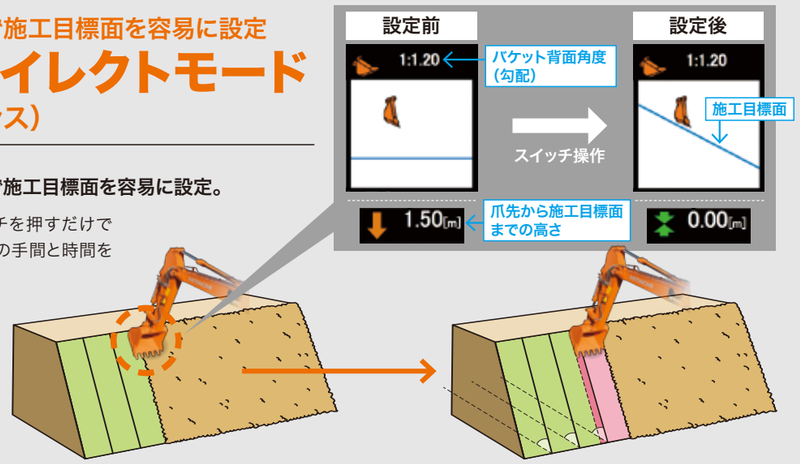

施工済みの現場に合わせて掘り進めたいときや、バケット操作で勾配を調整したいときに便利な機能

油圧ショベル標準モニタを使用 今までと変わらない視野を確保

3Dシステム構成機器（Trimble社製）

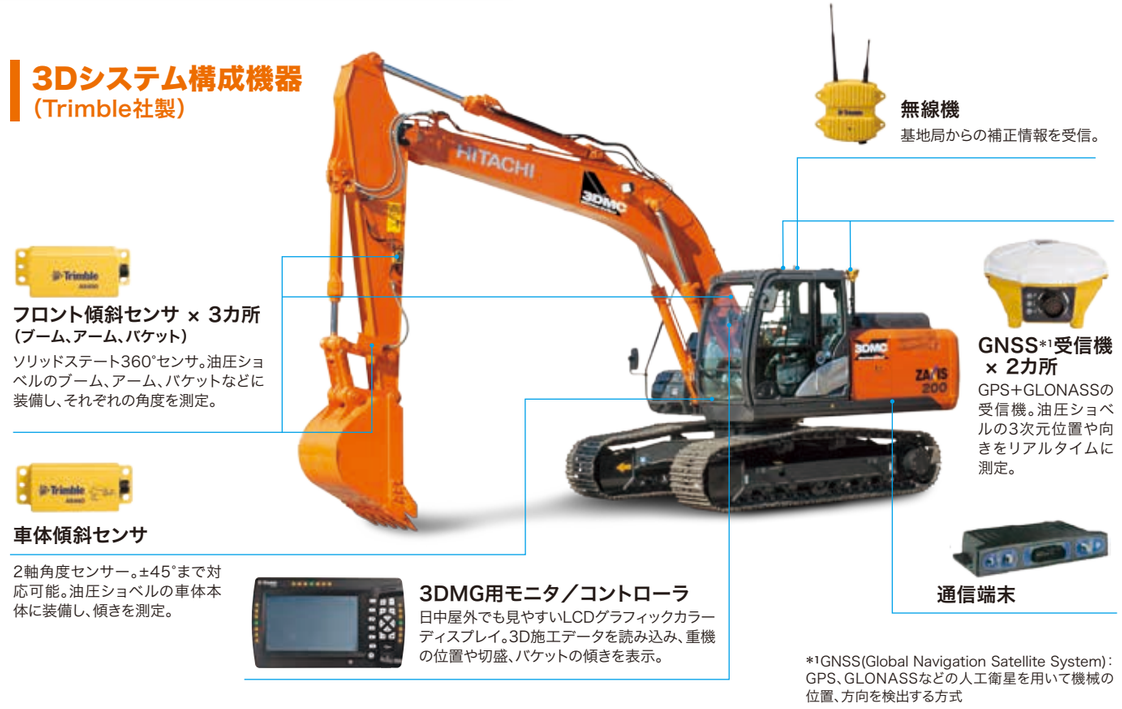

無線機
基地局からの補正情報を受信。

フロント傾斜センサ × 3カ所（ブーム、アーム、バケット）
ソリッドステート360°センサ。油圧ショベルのブーム、アーム、バケットなどに装備し、それぞれの角度を測定。

GNSS*1受信機 × 2カ所
GPS+GLONASSの受信機。油圧ショベルの3次元位置や向きをリアルタイムに測定。

車体傾斜センサ
2軸角度センサー。±45°まで対応可能。油圧ショベルの車体本体に装備し、傾きを測定。

3DMG用モニタ／コントローラ
日中屋外でも見やすいLCDグラフィックカラーディスプレイ。3D施工データを読み込み、重機の位置や切盛、バケットの傾きを表示。

通信端末

*1GNSS(Global Navigation Satellite System)：GPS、GLONASSなどの人工衛星を用いて機械の位置、方向を検出する方式

2Dシステム構成機器

選べる4つのバリエーション

3DMC Machine Control	3Dマシンコントロール	衛星測位および姿勢センサによる機械の位置・姿勢情報と、施工目標の3D設計データに基づいて、機械のフロントをリアルタイムに半自動制御し施工を行うシステムです。
3DMG Machine Guidance	3Dマシンガイダンス	衛星測位および姿勢センサによる機械の位置・姿勢情報と、施工目標の3D設計データに基づいて、モニタや音による操作ガイダンスを提供するシステムです。
2DMC Machine Control	2Dマシンコントロール	姿勢センサによる機械の姿勢情報と、モニタから入力した施工目標に基づいて、機械のフロントをリアルタイムに半自動制御し施工を行うシステムです。
2DMG Machine Guidance	2Dマシンガイダンス	姿勢センサによる機械の姿勢情報と、モニタから入力した施工目標に基づいて、モニタや音による操作ガイダンスを提供するシステムです。

SPECIFICATIONS

ZAXIS200

■ 仕様

型　式	ZX200X-5B / ZX200LCX-5B
運転質量　kg	20,100 / 20,600
機体質量　kg	15,700 / 16,200
標準バケット容量　新 JIS　m^3	0.80
標準シュー幅　mm	600 トリプルグローサシュー
性能	
接地圧　kPa (kgf/cm²)	45 (0.45) / 43 (0.43)
旋回速度　min^{-1} (rpm)	11.8 (11.8)
走行速度　高 / 低　km/h	5.5 / 3.5
登坂能力　% (度)	70 (35)
最大掘削力　新 JIS	
バケット　kN (kgf)	143 (14,600) / 158 (16,200)
アーム　kN (kgf)	103 (10,500) / 114 (11,600)
エンジン	
名称	いすゞ AM-4HK1X
形式	水冷式 4 気筒直接噴射式　電子制御式
定格出力　kW/min^{-1} (PS/rpm)	122 / 2,000 (166 / 2,000)
総行程容積　L (cc)	5.193 (5,193)
油圧装置	
油圧ポンプ形式	可変容量形ピストン式 ×3、歯車式 ×1
主リリーフ弁セット圧　MPa (kgf/cm²)	34.3 (350)
旋回油圧モータ形式	定容量斜板式ピストン ×1
走行油圧モータ形式	可変容量斜板式ピストン ×2
駐車ブレーキ形式	機械式
油類の容量	
燃料タンク容量（軽油）　L	400
作動油タンク容量　L	全量 240（タンク基準レベル 135）
エンジンオイル容量　L	23
排出ガス規制届出情報	
特定特殊自動車の車名及び型式	日立 DCAA
特定原動機の名称及び型式	いすゞ 4HK1XZSA

〈注〉単位は、国際単位系(SI)による表示です。(　)内は、従来の単位表示を参考値として併記しました。

■ 共通標準装備品

油圧システム	安全装備	キャブ / 室内装備	2D MG/MC 装備	3D MG/MC 装備	その他装備
・TRIAS システム ・PWR / ECO モード ・作業モード（掘削 / アタッチメント） ・オートアイドル ・オートアイドリングストップ ・パワーディギング ・オートパワーリフト ・予備バルブ（アタッチメント用） ・ブーム再生システム ・掘削増速システム ・アーム / バケット高圧時再生キャンセルシステム ・旋回揺り返し防止弁 ・アンチドリフトバルブ	・CRES V キャブ「ROPS 対応キャブ（ISO12117-2 :2008 準拠）」「労働安全衛生法ヘッドガード基準適合キャブ」 ・緊急脱出用ハンマ ・エンジン停止スイッチ ・キャブ右側ガード ・巻き取り式シートベルト ・ロックレバー（ニュートラルエンジンスタート機構） ・走行方向誤認防止マーク（トラックフレーム） ・左右サイドミラー ・大型ハンドレール & ステップ ・滑り止めプレート ・ブーム作業灯（左側）	・マルチモニタシステム ・外気導入式加圧フルオートエアコン（ホット& クールボックス付き） ・回転式ルーバ（デフロスタ） ・ワイパ（可変式間欠、ウォッシャ付き） ・LED ルームライト ・ドリンクホルダ（2 ヶ所） ・灰皿 / シガーライタ ・ワンタッチ前窓ロック（解除レバー） ・ダブルスライドシート ・AM-FM ラジオ（2 スピーカタイプ） ・フロアマット ・オーディオ入力（AUX）ポート	・角度センサ（ブーム、アーム） ・傾斜センサ（車体） ・ストロークセンサ付きバケットシリンダ ・電気スイッチ付き操作レバー ・MC用油圧制御装置（MCのみ）	・角度センサ（ブーム、アーム） ・傾斜センサ（ブーム、アーム、バケット、車体） ・ストロークセンサ付きバケットシリンダ（MCのみ） ・GNSS（2 基） ・補正情報受信機 ・通信端末 ・モニタ / コントローラ（3D） ・電気スイッチ付き操作レバー ・MC用油圧制御装置（MCのみ）	・情報コントローラ ・Global e-Service Owner's site（携帯通信ユニット） ・後方監視カメラ ・特定特殊自動車排出ガス 2011 年基準適合エンジン ・作業灯ディレイ機構 ・アルミ製インタークーラ / ラジエータ / オイルクーラ ・防塵ネット ・二層式燃料メインフィルタ ・燃料プレフィルタ ・強化樹脂製スラストプレート ・アーム先端とバケット連結部WC 溶射 ・SC 塗装（セルフクリーニング塗装） ・工具箱 ・新HN ブッシュ ・鉛レス電線 ・付属工具

■ 仕様パターン

◎：標準装備　●：オプション　－：設定なし

型　式		ZX200X-5B / ZX200LCX-5B
ブーム	5.68 m ブーム	◎
アーム	2.91 m アーム	◎
	2.91 m アーム（下面補強）	●
	2.91 m アーム（上下面補強）	●
バケット	0.80 (0.70)m³ バケット	◎
	0.91 (0.80)m³ バケット	●
	1.10 (0.90)m³ バケット	●
	法面バケット	●
	0.40 m3 梯形バケット	●
	A リンク	◎
	フック付き缶物 A リンク	●
	B リンク（3DMG / 3DMC は、3D 専用のBリンクとなります）	◎
シュー	600 mm トリプルグローサシュー（STD / LC）	◎ / ◎
	600 mm 強化型トリプルグローサシュー（STD / LC）	● / ●
	700 mm トリプルグローサシュー（STD / LC）	● / ●
	800 mm トリプルグローサシュー（STD / LC）	● / ●
	900 mm トリプルグローサシュー（STD / LC）	－ / ●
	600 mm ダブルグローサシュー（STD / LC）	● / ●
	760 mm 三角シュー（STD / LC）	● / ●
	900 mm 三角シュー（STD / LC）	－ / ●
	600 mm フラットシュー（STD / LC）	● / ●
	600 mm 分割式パッドクローラシュー（STD / LC）	● / ●
	600 mm トリプルグローサシュー（パッド用穴付き（）STD / LC）	● / ●
カウンタウエイト	4,250 kg カウンタウエイト（0.4 t 増量）	●
キャブ	キャブ（網ガード座付き）	◎
	キャブ前面上網ガード	●
	キャブ前面下網ガード	●
	キャブ天井網ガード	●
	キャブ天井FOPS ガード　ISO (OPG) レベルII適合 *2	●
	キャブ前面上下縦桟ガード ISO (OPG) レベルII適合 *2	●
	レインバイザ	●
	サンバイザ	●
	右窓サンバイザ	●
	前窓合わせガラス	●
室内装備	固定シート（布張り）	◎
	メカニカルサスペンションシート（布張り）	●
	DC12 V 電源ユニット	●
キー	H800 キー	●
	電子キーロックシステム	●
アタッチメント配管	アタッチメント基本配管	●
	ブレーカ配管（NPK）	●
	ブレーカ、破砕機共用配管（NPK）	●
	ブレーカ、破砕機共用配管（NPK　以外）*1	●
	アシスト配管	
	・電気式操作用品（アシスト操作用レバー）	●
	・油圧式操作用品（アシスト操作用ペダル）	●
	・アディショナルポンプ（モータアタッチメント用）	●
	・アディショナルポンプ（シリンダアタッチメント用）	●
安全装置	旋回警報装置	●
	走行警報装置	●
ライト	キャブ上作業灯（各種）	●
	ブーム作業灯（両側）	●
MG / MC	レーザ受光器	●
その他	トラックガード（1 個）	◎
	トラックガード（2 個）*2	●
	フルトラックガード *2	●
	トラックアンダカバー	●
	強化型サイドステップ	－
	セレクタバルブ式マルチレバー（4way）	●
	燃料給油ポンプ（フィルタ付き）	●
	旋回体アンダカバー	◎
	旋回体アンダカバー（強化型 : 6.0 mm）	●
	燃料ウォータセパレータ	●
	ウォームアップフィルタ	●
	作動油タンク（高性能フィルタ付き）	●
	エアクリーナ（ダブルエレメント）	●
	衛星通信ユニット	●
	デラックスフロアマット	●

〈注〉*1印は、NPK以外のブレーカ配管の場合もご使用になれます。 *2印は、後付けはできません。 ・オプション品のご注文の際は納期をご確認ください。

■ 作業範囲図

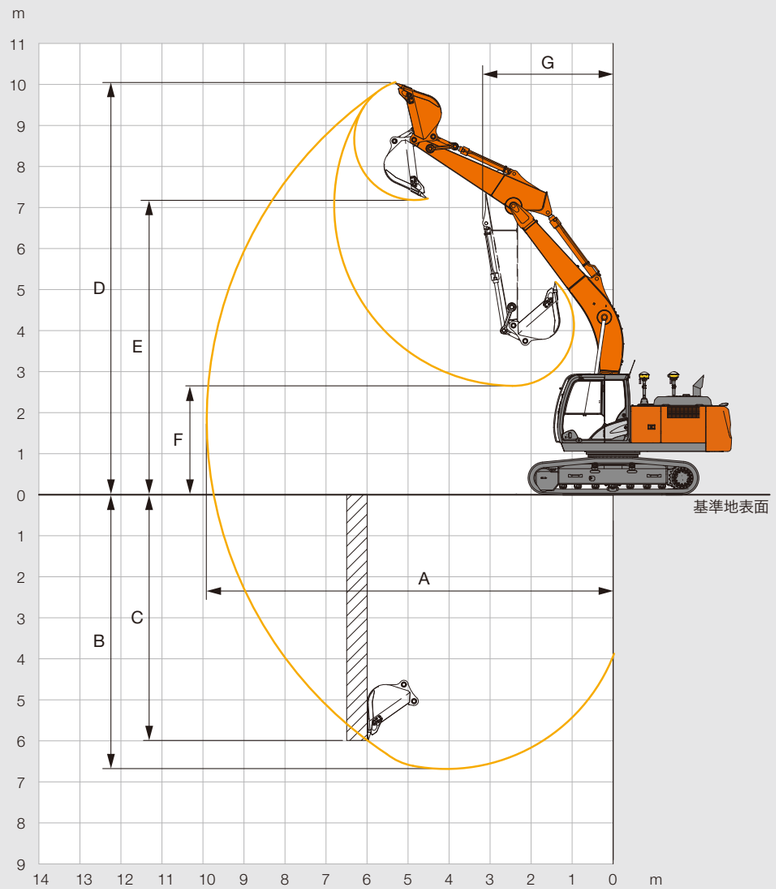

※イラストは、ZX200X-5Bです。

■ 作業範囲

単位：mm

型　式	ZX200X-5B / ZX200LCX-5B
	標準アーム 2.91 m
A　最大掘削半径	9,920
*B　最大掘削深さ	6,670
*C　最大垂直掘削深さ	5,990
*D　最大掘削高さ	10,040
*E　最大ダンプ高さ	7,180
*F　最小ダンプ高さ	2,650
G　フロント最小旋回半径	3,180

〈注〉*印はシューラグ高さを含みません。

■ 寸法図

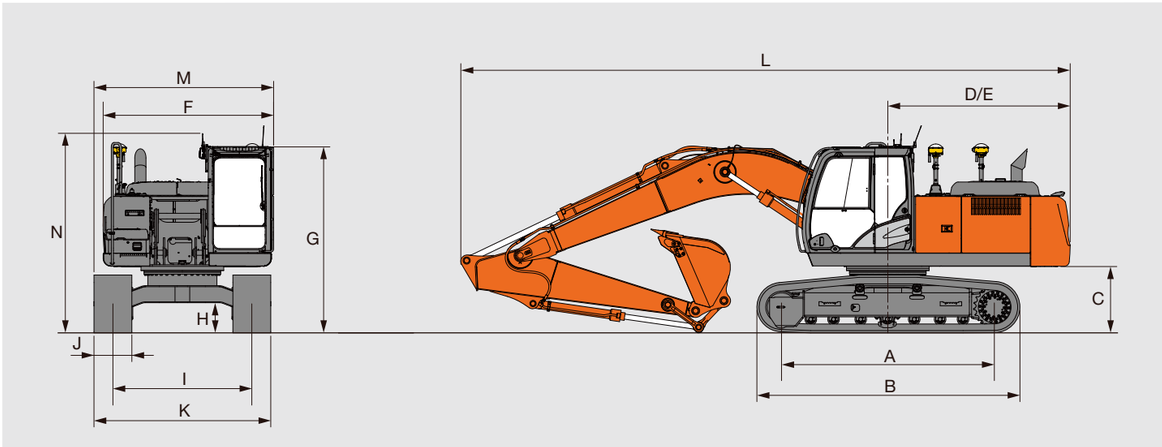

※イラストは、ZX200X-5Bです。

■ 寸法

単位：mm

型　式	ZX200X-5B / ZX200LCX-5B
A　タンブラ中心距離	3,370 / 3,660
B　クローラ全長	4,170 / 4,460
*C　旋回体後部下端高さ	1,030
D　後端長さ	2,890
E　後端旋回半径	2,890
F　旋回体全幅	2,710
G　キャブ高さ	2,950
*H　最低地上高	450
I　トラックゲージ幅	2,200 / 2,390
J　シュー幅	600
K　クローラ全幅	2,800 / 2,990
L　全長	9,660
M　全幅	2,860 / 2,990
N　全高（輸送時）	3,160 (3,030)

〈注〉*印はシューラグ高さを含みません。　・各仕様の標準装備品装着時の値です。

■ 各種バケット

◎：一般掘削　○：軽掘削　◇：法面作業用　×：使用不可

	容量　m³		幅　mm		爪数	ZX200X-5B / ZX200LCX-5B
	山積 新 JIS（旧 JIS）	平積	サイドカッタ無し	サイドカッタ含む	本	標準アーム 2.91 m
バケット	0.80（0.70）	0.58	1,030	1,140	5	標準 ◎
	0.91（0.80）	0.66	1,150	1,260	5	○ / ◎
	1.10（0.90）	0.77	1,330	1,440	6	× / ○
バケット補強付き	0.80（0.70）*1	0.58	1,030	1,140	5	◎
	0.91（0.80）*1	0.66	1,150	1,260	5	○ / ◎
	0.80（0.70）*2	0.58	1,040	1,150	5	◎
	0.80（0.70）*3	0.58	1,030	1,140	5	◎
	0.80（0.70）*4	0.58	1,040	1,150	5	◎
法面バケット	1.1 m × 1.8 m × 0.9 m		1,100 × 1,800		–	◇
梯形バケット	0.40		側板傾斜角 45 度		3	○

〈注〉*1印は、K強化型バケット　*2印は、H強化型バケット　*3印は、横ピンタイプ　*4印は、スーパーV爪

「つる」「掘る」、一台二役の高機能機。

MLクレーン仕様機

法律で定める構造と安全装置を装備し、JCA 規格（日本クレーン協会）に合致した小型移動式クローラクレーンです。

■最大つり上げ能力：
2.9 t（作業半径 6.0 m 以下）

■ワンタッチブラケット
簡単にフックの格納・取出しができます。

フックの格納

フックを押し付ける。

フックをブラケットに押し付ける。

フックの取出し

フックを手前に引き出す。

レバーを押す。

レバーを押しながら、フックを手前に引き出す。

■過負荷警報装置（マルチモニタ）
実荷重･定格荷重･作業半径･作業高さを同時表示できます。

■走行つり対応
JCA 規格に合致した走行つり時定格荷重を設定しました。走行操作を行うと自動的に「走行つり時定格荷重」に切り替わります。

定格荷重曲線

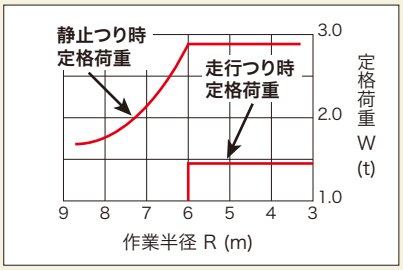

運転資格

クレーン作業には「小型移動式クレーン運転技能講習」の修了が必要です。また、玉掛け作業は「玉掛け技能講習」の修了が必要です。

●カタログに記載した内容は、予告なく変更することがあります。機械の色および内装色は撮影、印刷インキの関係で実際の色とは異なって見えることがあります。
●掲載写真は、オプション品を含んでいます。また、販売仕様と一部異なる場合があります。
●機体質量3トン以上のバケットを装着した建設機械の運転には「車両系建設機械（整地・運搬・積込み用・掘削用）運転技能講習修了証」の取得、機体質量3トン未満には「車両系建設機械（整地・運搬・積込み用・掘削用）運転特別教育」の受講が必要です。
●機体質量3トン以上のブレーカ、鉄骨切断機（鉄骨切断機、コンクリート圧砕機、解体用つかみ機）の運転には、「車両系建設機械（解体用）運転技能講習修了証」の取得、機体質量3トン未満には「車両系建設機械（解体用）運転特別教育」の受講が必要です。（平成25 年7 月1 日、労働安全衛生規則改正による）
●小型移動式クローラクレーンの運転には、小型移動式クローラクレーン運転技能講習または、小型移動式クローラクレーン運転特別教育の修了が必要です。また、玉掛け作業は「玉掛け技能講習」の修了が必要です。
●「ZAXIS」は、日立建機（株）の登録商標です。

日立建機株式会社
東京都台東区東上野 2-16-1　〒 110-0015
営業本部　☎（03）5826-8150
www.hitachicm.com/global/jp

日立建機日本株式会社
埼玉県草加市弁天 5-33-25　〒 340-0004
営業本部　☎（048）933-5509
www.hitachi-kenki.co.jp

お近くの販売店および教習所を検索できます。

正しい操作と、周囲への思いやりは、安全作業の第一歩です。ご使用の前に、必ず「取扱説明書」をよく読み、正しくお使いください。

お問い合わせは、お近くの日立建機販売店へ

KS-JA352　16.03 (IS / SO,NT3)